NICULESCU

Yohann Duval

ATLASUL MODELELOR PEDAGOGICE

Japonia
Finlanda
Suedia
...

Descrierea CIP a Bibliotecii Naționale a României
DUVAL, YOHANN
Atlasul modelelor pedagogice / Yohann Duval ; trad.: Gina Belabed. -
București : Editura Niculescu, 2020
ISBN 978-606-38-0497-7

I. Belabed, Gina (trad.)

37

© 2019 Éditions Kiwi
Titlu original: *MON ATLAS DES MODÈLES PÉDAGOGIQUES*,
par Yohann Duval.

© Editura NICULESCU, 2020
Bd. Regiei 6D, 060204 – București, România
Telefon: 021 312 97 82; Fax: 021 314 88 55
E-mail: editura@niculescu.ro
Internet: www.niculescu.ro

Comenzi online: www.niculescu.ro
Comenzi e-mail: vanzari@niculescu.ro
Comenzi telefonice: 0724 505 380, 021 312 97 82

Redactor: Anca Natalia Florea
Tehnoredactor: Lucian Curteanu
Coperta: Carmen Lucaci

ISBN 978-606-38-0497-7

Toate drepturile rezervate. Nicio parte a acestei cărți nu poate fi reprodusă sau transmisă sub nicio formă și prin niciun mijloc, electronic sau mecanic, inclusiv prin fotocopiere, înregistrare sau prin orice sistem de stocare și accesare a datelor, fără permisiunea Editurii NICULESCU.
Orice nerespectare a acestor prevederi conduce în mod automat la răspunderea penală față de legile naționale și internaționale privind proprietatea intelectuală.

Editura NICULESCU este partener și distribuitor oficial **OXFORD UNIVERSITY PRESS** în România.
E-mail: oxford@niculescu.ro; Internet: www.oxford-niculescu.ro

Yohann Duval

ATLASUL MODELELOR PEDAGOGICE

Traducere: Gina Belabed

NICULESCU

CUPRINS

Introducere 9

Partea I:
Sistemele educaționale 13

Educația în Japonia 15
Cultura familială japoneză 16
La originea oricărui lucru se află mama 19
Regulile educației japoneze. 23
Școala japoneză 24
Evoluția societății japoneze și limitele unui sistem 26

Educația în Suedia 30
Suedia iubește copiii! 32
În centrul educației se află ascultarea activă. 35
Sistemul suedez de educație. 37
Suedia, un model școlar atât de bun?. 39
Totul se învârte în jurul copiilor: atenție, pericol? 40

Educația în Germania 49
Zile scurte de școală 50
O orientare precoce 51

Educația în Marea Britanie. 54
O imagine stereotipă 56
Tradiție și responsabilizare 58

Partea a II-a:
Educația văzută din perspectiva
marilor puteri mondiale. 63

Educația în Statele Unite ale Americii 66
Patriotism, performanță și succes. 69
Boomul școlilor *charter* 72

Educația în Rusia 75
Patriotism și simț al onoarei 77
Importanța culturii și a artelor 78
Sistemul de educație 79

Educația în China 83
Excelența înainte de toate. 84
Patriotism și disciplină 85

Partea a III-a:
Modele educaționale și tradiții 89

Educația franceză din anii 1950 90
Un sistem patriarhal 92
Școala din anii 1950 95

Educația văzută din perspectiva
religiilor monoteiste 98
Metodele educaționale evreiești
văzute de Haïm Harboun 100
Educația musulmană văzută de Lyess Chacal 101
Educația creștină văzută de Papa Francisc. 103

Practicile parentale tradiționale. 106
Contactul fizic cu nou-născutul 108
Culcarea 110
Rolul tatălui și al colectivității. 111

Partea a IV-a:
Modelele pedagogice. 117

Pedagogia tradițională occidentală 121
Caracteristicile modelului tradițional 122
Pedagogia tradițională în viziunea lui Jean Houssaye. . . . 124

Pedagogia Montessori: „Ajută-mă să fac singur”. 128
Opusul pedagogiei tradiționale. 131
În centru se află nevoile copilului 132
Rolul educatorului: un îndrumător 135

Tehnicile Freinet: pentru copil, munca este naturală 138
Egalitate și cooperare 140
La baza învățării stă încercarea experimentală 142
Cooperarea ca model de viață 144
Invariantele lui Freinet 145
Care sunt diferențele dintre metodele Montessori și Freinet? 149

Abordarea Reggio: o moștenitoare a metodei Montessori și a practicilor lui Freinet 153
Comunicare și creativitate 154

Metoda din Singapore și excelența matematică 159

Concluzii 165

EDUCAȚIA
ÎN JAPONIA

JAPONIA

De câte ori nu am auzit cât de politicoşi, de cuminţi, de drăguţi şi de respectuoşi sunt copiii japonezi? I-ar face să crape de invidie pe părinţii care îşi storc creierii încercând să-l facă pe copilul lor să înţeleagă că nu, nu este bine să taie părul câinelui, că da, trebuie să-şi facă ordine în cameră pentru a mia oară şi că da, trebuie să înveţe să fie ascultător! Dar care este secretul japonezilor?

CULTURA FAMILIALĂ JAPONEZĂ

În modelul japonez, una dintre caracteristicile importante este simțul familiei. În Japonia, relațiile dintre generații sunt extrem de puternice, indispensabile, esențiale. Până acum, se întâmpla frecvent ca mai multe generații (copii, părinți și bunici) să trăiască sub același acoperiș, chiar dacă astăzi această situație este din ce în ce mai rară. Persoanele vârstnice reprezintă înțelepciunea; ele nu sunt un fel de judecători, ci, mai degrabă, niște îndrumători, care îi consideră pe cei tineri drept ființe care se deprind cu viața. Relația cu ei este, deci, căutată, dorită; oamenii în vârstă sunt stâlpii societății. La modul general, bătrânii sunt respectați și veneraţi.

Simțul tradițiilor este important, iar copiilor li se spun multe povești care evocă rădăcinile lor. Toată comunitatea este implicată în educația copiilor, care îi percep pe adulți ca fiind cei capabili să îi protejeze, atâta timp cât ei sunt cei care poartă toată răspunderea.

Valorile tradiționale fundamentale în Japonia sunt respectul, disciplina, stăpânirea de sine, solidaritatea, simțul colectivității. Prin urmare, copiii sunt educați în acest sens. Este privilegiată dobândirea unor aptitudini esențiale: empatia (faptul de a lua în considerare modul în care faptele noastre au un impact asupra celorlalți, ceea ce favorizează armonia grupului) și limitarea exprimării emoțiilor. Potrivit japonezilor, astfel copiii sunt pregătiți pentru viața reală – și, mai ales, pentru domeniul profesional în care vor activa.

Influența confucianismului

Japonia, care se scaldă în apele șintoismului și ale budismului, a fost puternic influențată de gândirea lui Confucius, iar sistemul ei social poartă această amprentă (respectul datorat bătrânilor, pietatea filială, patriarhatul...). De asemenea, în centrul gândirii nipone se află valorile de loialitate și integritate din repertoriul confucianist. Educația japonezilor s-ar sprijini, în mod difuz, pe filozofia și morala confucianismului care le-ar permite să-și trăiască viața cu bunătate și să-și găsească pacea interioară și bucuria. Iar una dintre căile de urmat ar fi studiul, care îi ajută să se perfecționeze continuu.

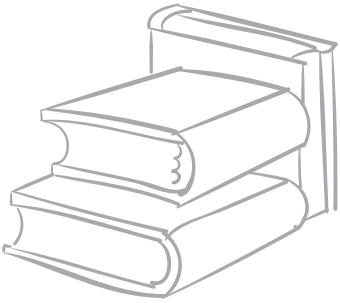

LA ORIGINEA ORICĂRUI LUCRU SE AFLĂ MAMA

Educația japoneză este bazată pe dependența copilului față de mama sa. Este o fuziune considerată a fi necesară, căci această legătură fundamentală transmite toate valorile pe care copilul trebuie să și le însușească, dar mai ales pe aceea a legăturii cu celălalt. Copilul învață că relațiile umane se află întotdeauna în interdependență: cultura japoneză pune în valoare comunitatea, și nu individul. Dependența ajută la înăbușirea veleităților de individualism. Mama stabilește o legătură intimă cu bebelușul și continuă să consolideze această legătură pe toată durata copilăriei lui. Aceasta înseamnă o gestionare cu puteri nelimitate a tot ceea ce îl privește pe copil până la vârsta adultă: educația, parcursul lui profesional, hrana (alimentația trebuie să fie perfect echilibrată!), activitățile, locurile în care merge etc. Copiii își dau silința să învețe să fie ascultători, urmând sfaturile și calea stabilită de către părinții lor.

De când sunt foarte mici, copiii îi însoțesc pe părinți peste tot și nu sunt încredințați unor terți – sau acest lucru are loc cât mai puțin posibil. Părinților japonezi nu le stă în fire să apeleze la serviciile unei bone pentru a putea merge la cinema sau a petrece un weekend în doi! Bineînțeles, în lumea de astăzi, din ce în ce mai multe mame lucrează și trebuie să-și lase copilul la creșă (concediul de maternitate este de 8 săptămâni,

iar rata copiilor este de 1,41 pentru o femeie), dar, tradițional vorbind, acest fapt nu este foarte bine văzut în societatea lor, nici măcar în acest context. Se cuvine ca o mamă să-și țină micuțul alături de ea, zi și noapte, legătura dintre ei formându-se, în principal, prin contactul fizic (chiar dacă nu este vorba despre un contact piele pe piele sau despre efuziuni de tandrețe). Adesea, copilul doarme în același pat cu părinții până la vârsta de șase ani, cu toate că – în mod curios pentru noi ceilalți, occidentali sau europeni –, de exemplu, nu le este îngăduit să-și sărute copilul după vârsta de șapte ani, mai ales în public.

În mod tradițional, părinții japonezi organizează sarcinile și responsabilitățile copiilor: să se îmbrace, să se spele, să pună și să strângă masa etc. Cei mici nu sunt încurajați să fie autonomi, nici independenți. În schimb, începând de la vârsta de șapte ani, aceștia merg singuri la școală (vedem deseori copii lăsați singuri sau aproape singuri, în metrou, iar acest lucru este considerat normal de către toată lumea) și astfel sunt stimulați să devină responsabili. La școală, copiii sunt cei care fac de obicei curățenie în clasă sau servesc masa la cantină, prin rotație. În afară de legătura de dependență față de părinți și, în special, față de mamă, o legătură care le asigură creșterea și deprinderea regulilor, micuții japonezi trebuie să lucreze pentru comunitate.

Societatea japoneză se sprijină pe încredere. În primul rând, mama este cea care acordă această încredere copilului ei, sau mai degrabă legăturii care o unește cu

copilul ei, această legătură de apropiere care este vectorul valorilor fundamentale. Astfel, nu există pedeapsă, disciplinare sau negociere care să-l facă pe copil să se comporte în mod adecvat, fiindcă totul se întâmplă în această legătură strânsă ce unește mama și copilul. Amândoi se cunosc suficient de bine ca să știe dacă momentul este potrivit sau nu, dacă celălalt este într-o dispoziție bună sau nu etc. Mama nu își pedepsește copilul, nu îl ceartă; totul se petrece la nivelul atitudinii, iar copilul recunoaște diferitele emoții ale mamei analizându-i gesturile. La fel se întâmplă și cu mama, față de copilul ei. Răbdarea, bunătatea, compasiunea sunt valori fundamentale. De altfel, dacă părinții sunt nevoiți să sancționeze comportamentul copilului lor (fiindcă nimic nu este roz nicăieri!), ei nu îl dojenesc decât într-un cadru privat. Japonezii detestă scenele și orice formă de demonstrație publică (de orice tip ar fi ea: afectivă, negativă sau pozitivă). Părinții trebuie să fie niște modele ireproșabile. Așadar, aceștia nu țipă și nu-și smulg părul din cap! Prin urmare, copilul nu va fi mustrat pentru neîndeplinirea unei cerințe sau a unei sarcini, ci pentru că purtarea lui a fost nepotrivită în raport cu cerințele comunității: se va accentua astfel rușinea atitudinii sale.

Mamele japoneze îi învață pe copii că faptele lor afectează sentimentele celorlalți, dar și animalele, obiectele din jur. În Occident, și în Franța în mod special, apelăm mai curând la o metodă coercitivă pentru ca ei să se conformeze așteptărilor noastre: le dăm ordine copiilor și îi pedepsim dacă ele nu sunt respectate.

În Japonia, copiii sunt încurajați să înțeleagă cât de important este să se gândească la ceilalți înainte de a acționa – acesta este sensul învățăturii însușite din legătura cu mama lor. Mama japoneză se folosește cu abilitate de persuasiune, de sugestie, de rușine; ea va spune: „Ce trebuie să faci cu jucăriile tale?” în loc de „Pune-ți jucăriile la loc!”

REGULILE EDUCAȚIEI JAPONEZE

În Japonia există numeroase reguli. Astfel, copiii știu întotdeauna ceea ce se așteaptă de la ei și răspund unui model societal precis. Cu atât mai mult cu cât aceste reguli sunt comune, acceptate de toți. În Franța, de pildă, o anumită familie le impune copiilor să spună bună ziua și să dea un pupic fiecărei persoane care le intră în casă, pe când o alta va accepta foarte bine că aceștia nu trebuie obligați să salute și că regula de a săruta o persoană necunoscută este o formă de violență exercitată la adresa celor mici. În Japonia, nici vorbă de așa ceva: la modul general, toată lumea se pune de acord cu ceea ce se cuvine a fi făcut în societate. Educația japoneză este foarte strictă, iar supravegherea, omniprezentă (este exercitată de toți, într-o comunitate bazată pe reguli). Acest fapt implică o puternică rutină și generează modele de comportament. Respectarea mai multor reguli are drept consecință o nevoie mai mică de a pedepsi. La polul opus, observăm că în Occident există mai puține reguli, iar nerespectarea lor duce la mai multe ocazii de a pedepsi.

Dacă în Occident în general nu acceptăm ca un străin să ne admonesteze copilul (în niciun caz!), în Japonia acest lucru nu este valabil. Presiunea socială este cea care de obicei creează norma, care, la rândul ei, duce la însușirea comportamentului și a ascultării.

Totul se sprijină, deci, pe cooperare. Copiii sunt obișnuiți să fie în grup: familie, sport, cultură, cluburi școlare sau extrașcolare, dat fiind că dezvoltarea aptitudinii lor de cooperare este esențială, aceasta fiind o condiție a armoniei. Și totuși, lucru curios și paradoxal pentru europeni, pe tot parcursul școlarității lor, copiii japonezi sunt supuși dictatului competiției acerbe: excelență, elitism, activități extrașcolare aproape obligatorii – acestea sunt cuvintele-cheie ale educației japoneze. Căci societatea nipună se bazează pe ierarhie. Și este de dorit să ajungi în vârf...

ȘCOALA JAPONEZĂ

Aproape toți copiii japonezi merg la școală (anul școlar începe în luna aprilie). În primii ani, elevii învață regulile de bună purtare, înainte de a aborda conținuturile științifice. Rata de absenteism sau de întârziere la cursuri este aproape de zero. Elevii japonezi sunt studioși, ascultă cu atenție indicațiile profesorilor, după moda tradițională a prelegerilor magistrale. De altfel, profesorii sunt foarte respectați de către elevi și de toată societatea în ansamblu. Multe școli impun un concurs de admitere, cu atât mai mult pentru accesul la studiile superioare, unde reușita la examene este obligatorie. Familiile caută tot timpul pentru copilul lor cea mai bună școală, iar ritmul de lucru al elevilor este extrem de susținut, cu activități extrașcolare seara, după ore. Elevii din

ciclul primar sunt apreciați după dorința lor de a lucra cât mai bine, iar apoi sunt evaluați după gradul lor de reușită la chestionare cu alegere multiplă (în procentaj de răspunsuri corecte). În concluzie, esențialul se bazează pe memorare. În plus, copiii trebuie să se inițieze în caligrafia tradițională și în limba japoneză (și în engleză). Ei studiază totodată arta haikuului, o poezie japoneză care exprimă într-o formă scurtă, dar într-un mod foarte intens, o emoție, un sentiment, o clipă de viață, o lecție morală.

În marea lor majoritate, copiii sunt obligați să poarte uniformă; astfel li se întărește sentimentul de apartenență la comunitate (și respectă regulile de igienă, mai ales vestimentară, foarte importante în Japonia). Așa cum am menționat, copiii se ocupă de curățenia școlii (în săli de clasă, pe holuri, în toalete etc.) și a parcurilor din jurul acesteia, în incinta instituției școlare; nu există personal angajat pentru aceasta. Astfel, ei își pot manifesta recunoștința față de sistemul care are grijă de ei și față de colectivitate. Iau masa împreună în clasă, alături de profesorii lor, pentru a consolida coeziunea grupului. De asemenea, participă împreună la nenumărate cluburi, activități și excursii pedagogice de tot felul (sportul și artele sunt, de altfel, foarte apreciate); invită în școala lor persoane în vârstă și oameni din diverse domenii profesionale, pentru a putea interacționa cu ei și a crea, în cadrul școlar, o legătură între generații. Elevii se familiarizează cu ierarhia chiar în sânul grupurilor lor: există o distincție netă între cei mari și cei mici, respectul fiind datorat celor dintâi. Acest fapt poate, de

altfel, să dea naștere unor forme de hărțuire și unor situații foarte umilitoare. Numărul de sinucideri la tinerii de vârstă școlară nu este deloc de neglijat, dimpotrivă chiar, este unul extrem de îngrijorător – iar cultura neexprimării emoțiilor are și ea partea sa de vină. Poate că nu fără motiv tinerii japonezi se ascund în spatele rolurilor care li se atribuie, interpretând personaje care îi îndepărtează de personalitatea lor și le îngăduie mai multă expresivitate – de exemplu, petrecerile costumate și moda vestimentară care amintesc de universul manga și de cel al desenelor animate.

EVOLUȚIA SOCIETĂȚII JAPONEZE ȘI LIMITELE UNUI SISTEM

Totul evoluează în lume, iar Japonia nu face excepție de la această regulă. Structurile ei tradiționale încep să se destrame. De pildă, familia tinde să dispară. Un nou fenomen și-a făcut apariția: *sotsukon*. *Sotsukon* este practica prin care soții rămân împreună, dar trăiesc separat. Cuplul devine conștient de cele două individualități care îl formează și care vor să se afirme fiecare prin ceea ce este ea, cu propriile dorințe (nu este de mirare că acest concept atrage mai ales femeile, fiindcă le permite să se emancipeze din celulele familiale pentru care li se cere să se sacrifice).

Japonezii aspiră din ce în ce mai mult să trăiască în calitate de indivizi și poate că le este greu să se regăsească în societatea nipona. Există, de exemplu, o creștere a cazurilor de *hikikomori* – de refugiere în trăirile interioare: adolescenții și adulții tineri, cei mai vizați, pot astfel să se retragă din viața socială și să trăiască închiși în camera sau în apartamentul lor. Fenomenul de *hikikomori* îngrijorează în mare măsură autoritățile medicale, și pe bună dreptate. Cei mai mulți dintre tinerii (în majoritate de sex masculin) care suferă de această tulburare mărturisesc că nu mai pot suporta umilințele, hărțuielile sau presiunea socială, familială și/sau școlară. Atunci, ei se închid și trăiesc în lumea jocurilor video, a navigării pe internet sau în universul manga, în timp ce părinții le lasă cu febrilitate în fața ușii camerei tava cu mâncare care să asigure astfel supraviețuirea progeniturii lor.

Tinerii din Japonia se află, într-adevăr, în plină confuzie identitară. Din cauza crizei economice, a șomajului, a natalității scăzute, mulți dintre ei își pierd încrederea în viitor. Fetele sunt mai sigure pe ele, însă nu se văd în rolul de soții și de casnice; băieții aspiră la un alt model și mulți sunt „erbivori”[2], expresie folosită de jurnalista Maki Fukasawa (preluată de cotidianul *Le Figaro* din 17/09/2009) pentru a desemna acei tineri androgini care nu manifestă atracție față de genul feminin, fără însă a fi homosexuali, care nu vor să semene cu tatăl lor, nici să se spetească muncind ori să profite de

[2] „Herbivores”, în franceză, în original. (*n. red.*)

societatea de consum. Ei vor să-și trăiască viața, pun sub semnul întrebării imaginea cuplului din societatea japoneză (în Japonia nu există aproape deloc copii născuți în afara căsătoriei), nu sunt interesați de actul sexual (conceput ca un act „carnivor”[3], de devorare a corpului celuilalt – de aici și termenul de „erbivor”). Chiar dacă situația demografică impune creșterea numărului de nașteri, politica natalității nu ține pasul cu această cerință, iar respectarea a două condiții contradictorii pare de neconceput: creșterea copiilor și succesul profesional, mai ales într-un context în care locurile de muncă lipsesc cu desăvârșire. Așadar, în Țara Soarelui-Răsare nu totul este roz, iar modelul educațional de altădată prezintă unele neajunsuri ce ridică diverse probleme.

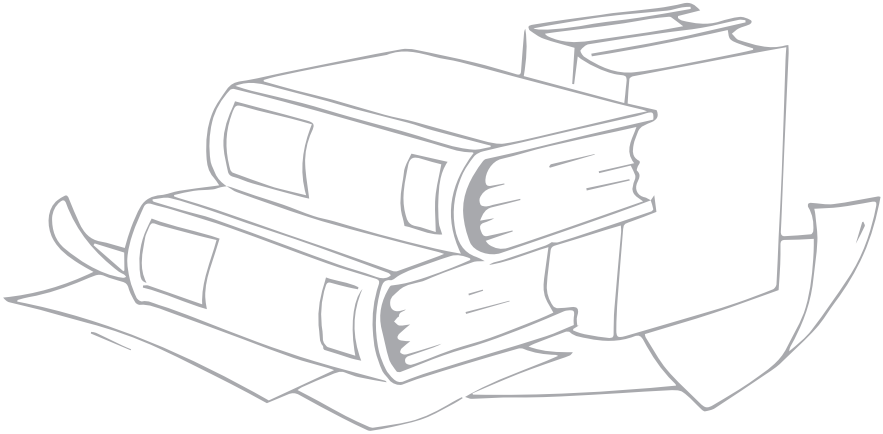

[3] „Carnivore”, în franceză, în original. (*n. red.*)

PE SCURT

Sistemul japonez de învățământ îi permite copilului să simtă că face parte dintr-un întreg și că se integrează în mod natural și de timpuriu în societate. Acest aspect încurajează disciplina, politețea și spiritul civic, dar se realizează în detrimentul aspirațiilor către hedonism și dezvoltare personală care, pe măsură ce anii trec, îi marchează din ce în ce mai mult pe japonezi, în ansamblu, și nu doar generațiile tinere.